2

1 3

2 11

1.1

1.2

“ ” “ ”

1.3

-

NO		

1.4

-

		1	3	6	12
H		√			
H		√			
H		√	√		
H		√			
H		√			
H		√	√	√	
H		√			
H		√			
H		√	√		
H		√			
H		√			
H		√	√	√	√

1.5

OFF

- OFF

ON

- ON

			1	3	6	12
		√	√	√	√	√
					√	√
		√	√	√	√	√
		√	√	√	√	√
		√	√	√	√	√

Y

KG SCARA

J J J J

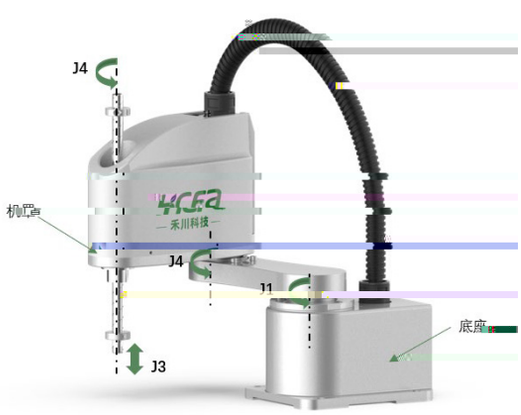

-

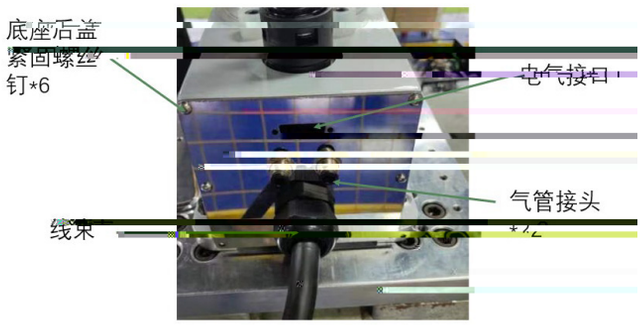
底座后盖
紧固螺丝
钉*6
电气接口
气管接头
*2
线束

-

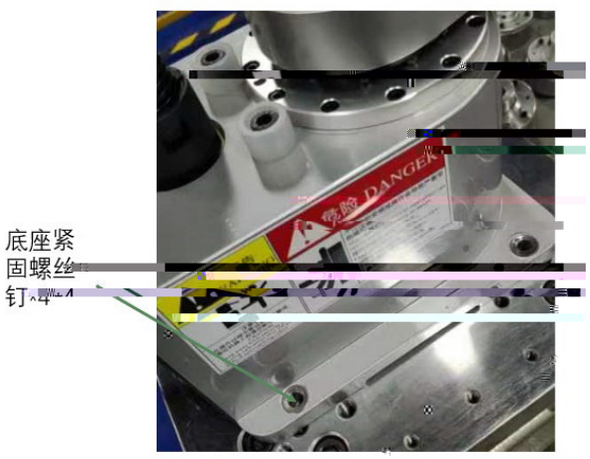
DANGER
底座紧
固螺丝
钉*4

-

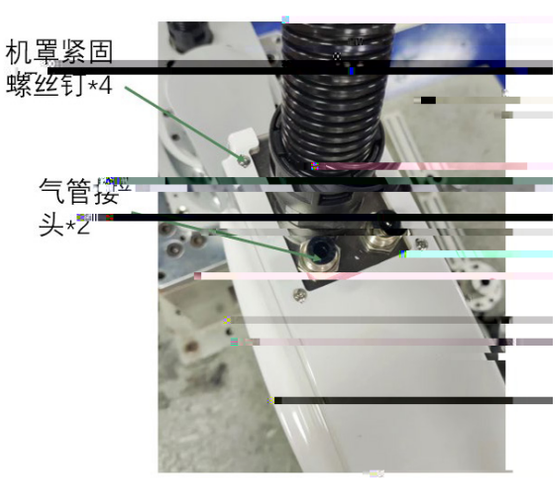
机罩紧固
螺丝钉*4
气管接
头*2

-

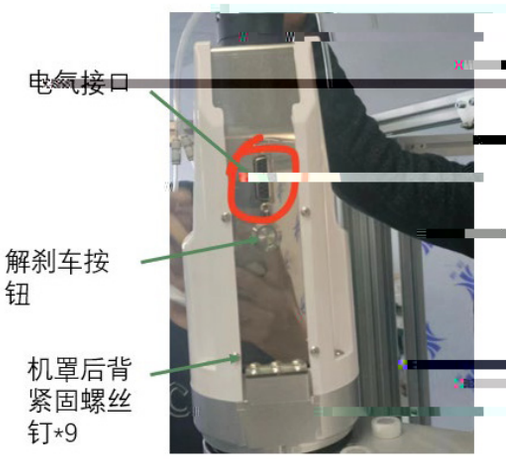
电气接口
解刹车按钮
机罩后背紧固螺丝钉*9

-

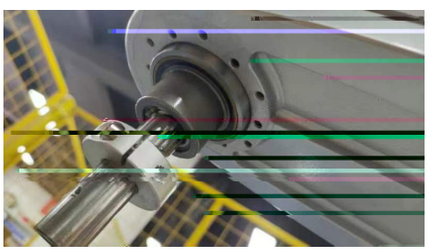

-

手动、自动、远程模式拨钮
急停按键
显示屏

-

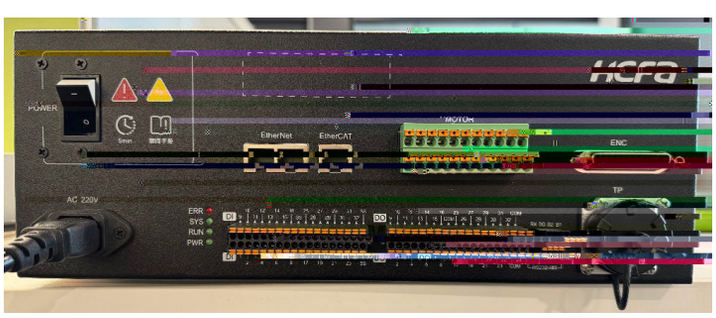
POWER
EtherNet
EtherCAT
MOTOR
ENC
TP
AC 220V
ERR
SYS
RUN
PWR

-

1.6

[redacted]

Ł Ű :

[redacted]

[redacted]

[redacted]

SCARA THK TBI

THK AFC-LF GrĻĔsĻ,

TBI : KY TBI - °C °C

g

.

.

.

2

2.1

. J -

.

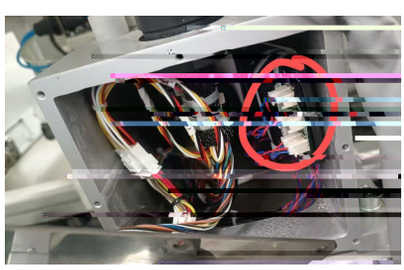

2.2

. - HOME -

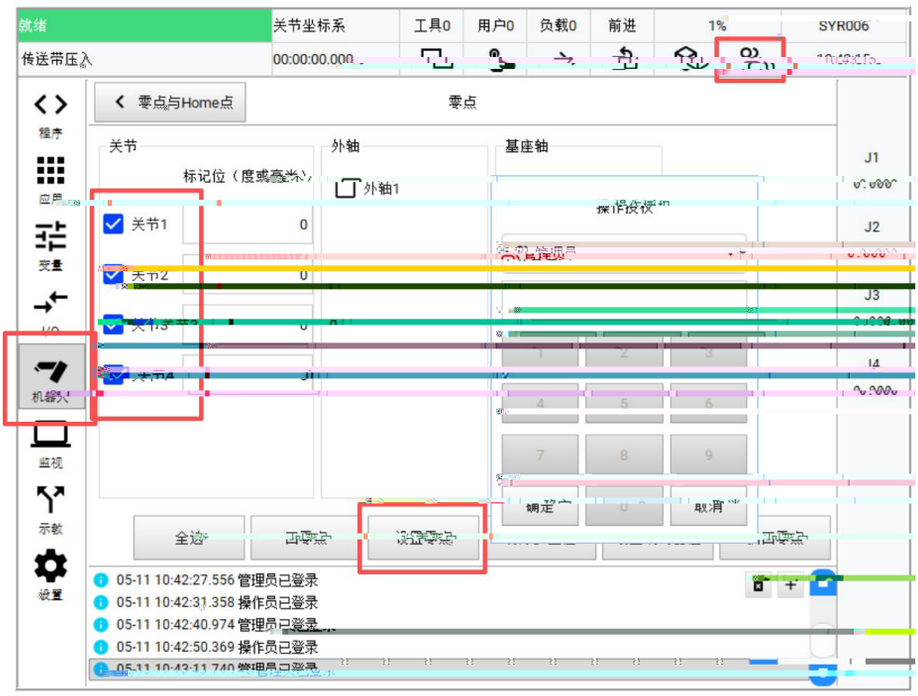
就绪
关节坐标系
工具0
用户0
负载0
前进
1%
SYR006
传送带压入
00:00:00.000
零点与Home点
零点
关节
外轴
基座轴
标记位（度或毫米）
外轴1
关节1
0
关节2
0
J1
J2
J3
J4
程序
应用
变量
I/O
机器人
监视
示教
设置
全选
05-11 10:42:27.556 管理员已登录
05-11 10:42:31.358 操作员已登录
05-11 10:42:40.974 管理员已登录
05-11 10:42:50.369 操作员已登录

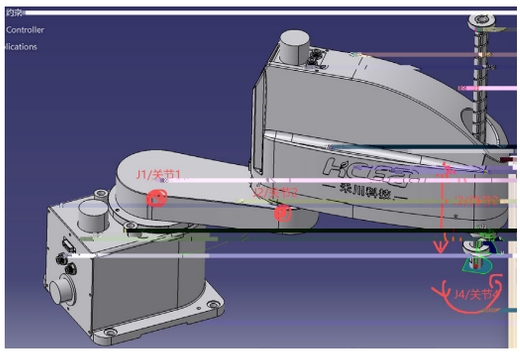

D -
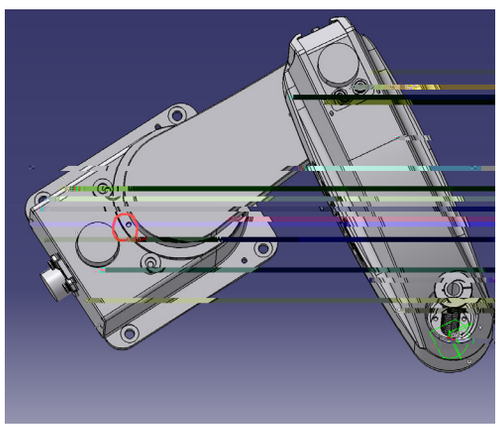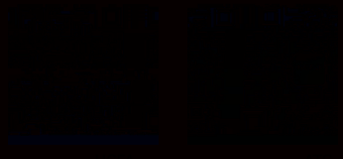
-